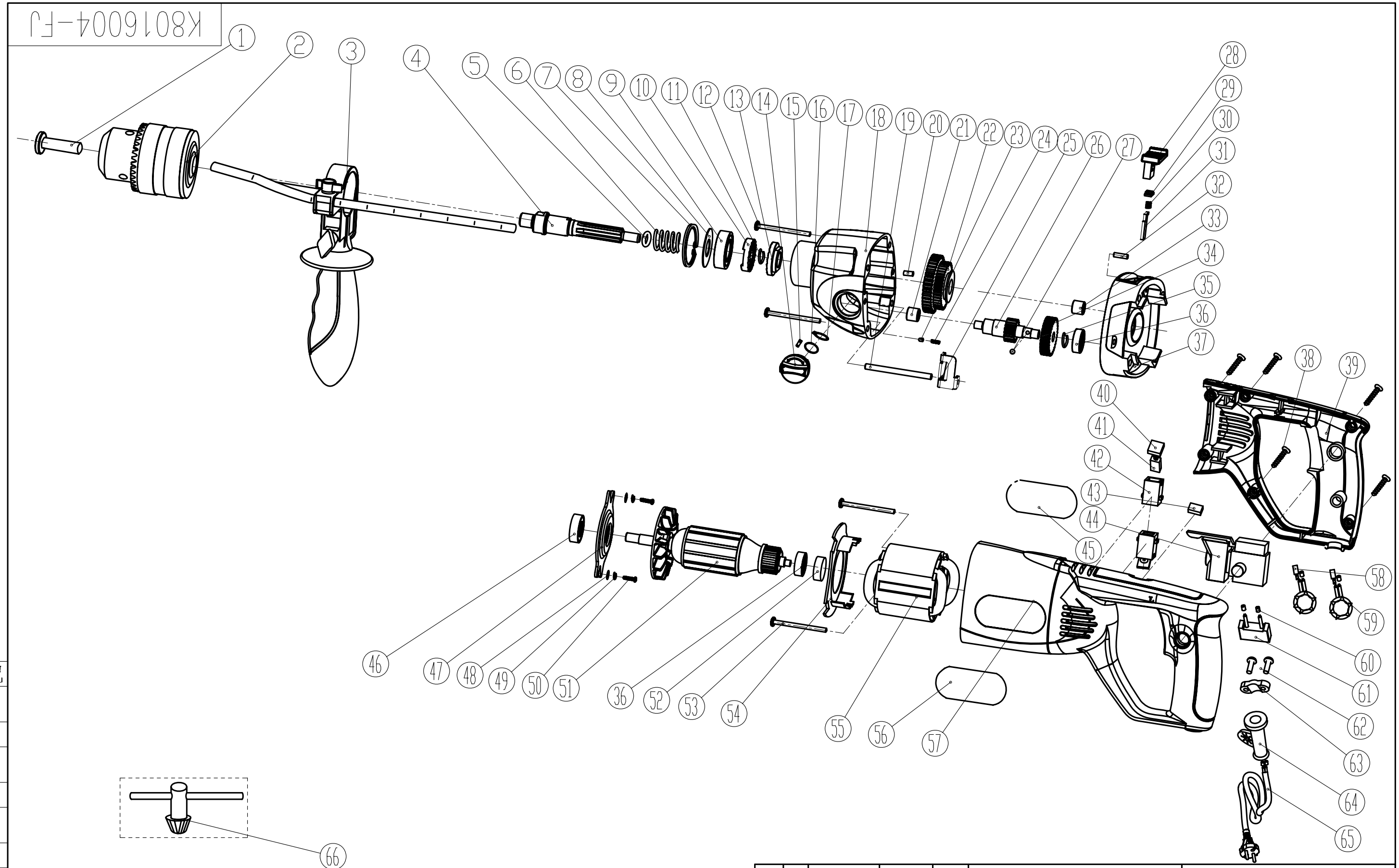

标记	处数	更改文件号	签 字	日期	Z1J-KM4-16		永康市金美工具有限公司
设 计		标准化			图 样 标 记	重 量	比 例
审 核							1:2
工 艺		日 期			共 页	第 页	K8016004-FJ

爆炸图

借通用件登记
描 图
校 描
旧底图总号
签 字
日 期